令和５年度　宮崎県高等学校一年生体育大会
第４７回サッカー競技大会　勝ち上がり表

期　　日　令和5年12月9日(土)・10日(日)・11日(月)　3日間
会　　場　A:西階陸上競技場　B:妙田公園グラウンド(芝)　C:妙田公園グラウンド(土)
D:北浦海浜公園　E:延岡学園高校人工芝グラウンド　F:日向工業高校グラウンド
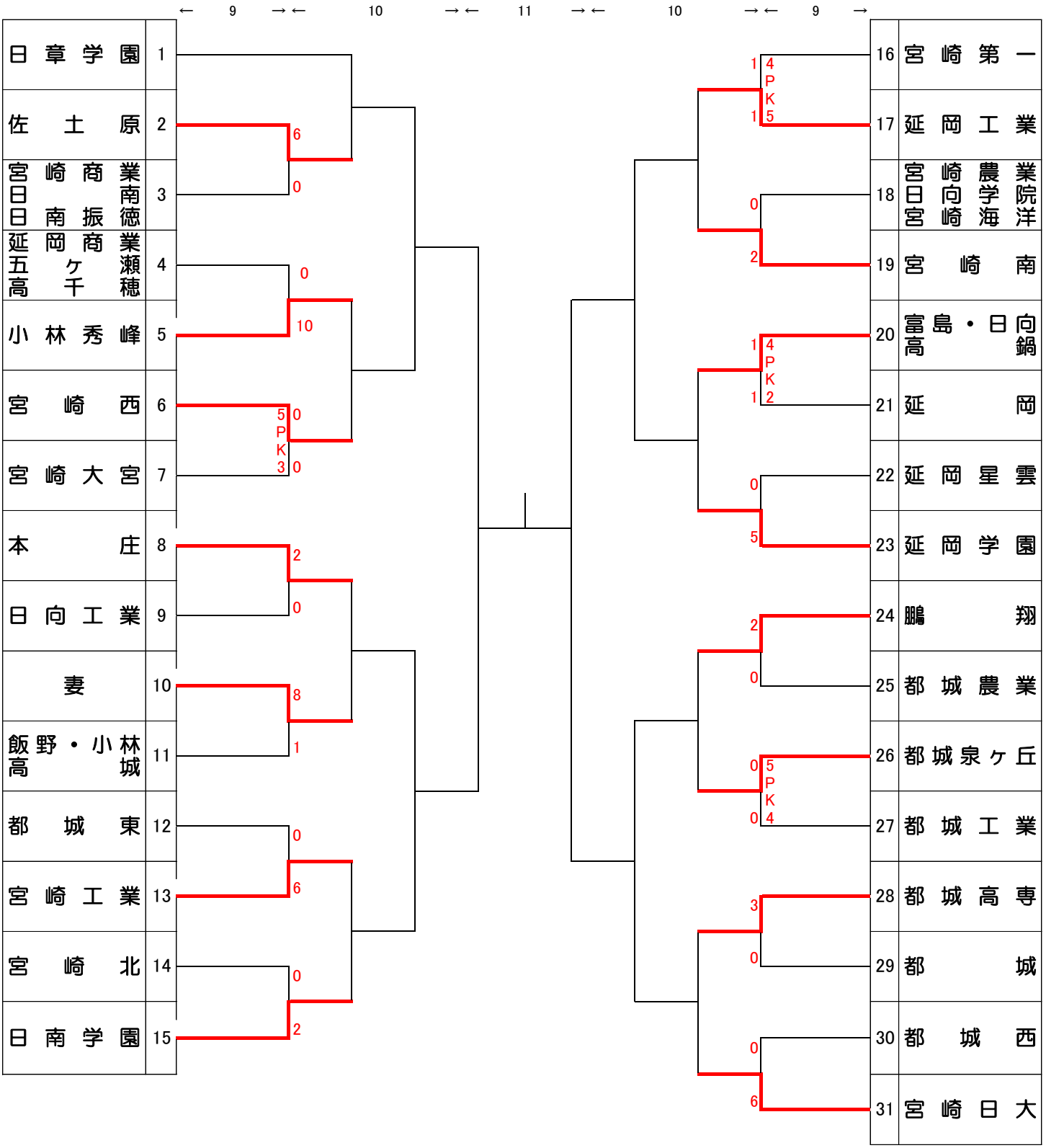
規　　定　① 試合時間60分(PK)　② 交代員9名の中より7名まで
試 合 時 間　①10:00～　②11:30～　③13:00～　④14:30～