女子個人戦組み合わせ

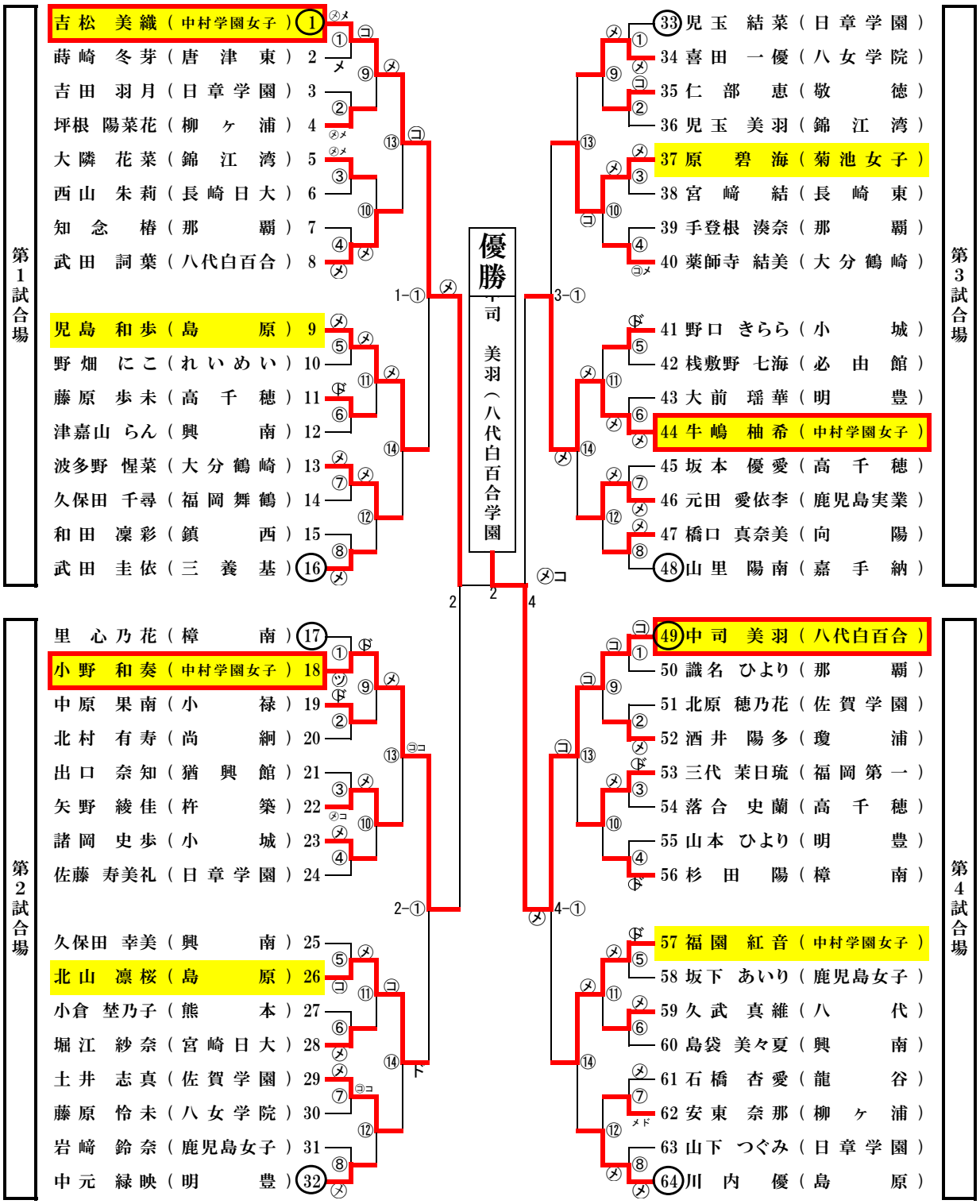
第1試合場
吉松 美織（中村学園女子）1
蒔崎 冬芽（唐津東）2
吉田 羽月（日章学園）3
坪根 陽菜花（柳ヶ浦）4
大隣 花菜（錦江湾）5
西山 朱莉（長崎日大）6
知念 椿（那覇）7
武田 詞葉（八代白百合）8
児島 和歩（島原）9
野畑 にこ（れいめい）10
藤原 歩未（高千穂）11
津嘉山 らん（興南）12
波多野 惺菜（大分鶴崎）13
久保田 千尋（福岡舞鶴）14
和田 凜彩（鎮西）15
武田 圭依（三養基）16
第2試合場
里 心乃花（樟南）17
小野 和奏（中村学園女子）18
中原 果南（小禄）19
北村 有寿（尚絅）20
出口 奈知（猶興館）21
矢野 綾佳（杵築）22
諸岡 史歩（小城）23
佐藤 寿美礼（日章学園）24
久保田 幸美（興南）25
北山 凛桜（島原）26
小倉 埜乃子（熊本）27
堀江 紗奈（宮崎日大）28
土井 志真（佐賀学園）29
藤原 怜未（八女学院）30
岩崎 鈴奈（鹿児島女子）31
中元 緑映（明豊）32
優勝
中司 美羽（八代白百合学園）
第3試合場
33 児玉 結菜（日章学園）
34 喜田 一優（八女学院）
35 仁部 恵（敬徳）
36 児玉 美羽（錦江湾）
37 原 碧海（菊池女子）
38 宮崎 結（長崎東）
39 手登根 湊奈（那覇）
40 薬師寺 結美（大分鶴崎）
41 野口 きらら（小城）
42 桟敷野 七海（必由館）
43 大前 瑶華（明豊）
44 牛嶋 柚希（中村学園女子）
45 坂本 優愛（高千穂）
46 元田 愛依李（鹿児島実業）
47 橋口 真奈美（向陽）
48 山里 陽南（嘉手納）
第4試合場
49 中司 美羽（八代白百合）
50 識名 ひより（那覇）
51 北原 穂乃花（佐賀学園）
52 酒井 陽多（瓊浦）
53 三代 茉日琉（福岡第一）
54 落合 史蘭（高千穂）
55 山本 ひより（明豊）
56 杉田 陽（樟南）
57 福園 紅音（中村学園女子）
58 坂下 あいり（鹿児島女子）
59 久武 真維（八代）
60 島袋 美々夏（興南）
61 石橋 杏愛（龍谷）
62 安東 奈那（柳ヶ浦）
63 山下 つぐみ（日章学園）
64 川内 優（島原）